Dane aktualne na dzień: 10-03-2026 00:03

Link do produktu: https://elbrod.pl/z106-obudowa-na-szyne-din-35x90x65-616-p-702.html

Z106 Obudowa na szyne DIN 35x90x65/ 616

Cena brutto	**6,47 zł**
Cena netto	**5,26 zł**
Dostępność	**Dostępny**
Numer katalogowy	**616**
Kod producenta	**Z105**
Producent	**Kradex**

Opis produktu

Obudowa uniwersalna plastikowa
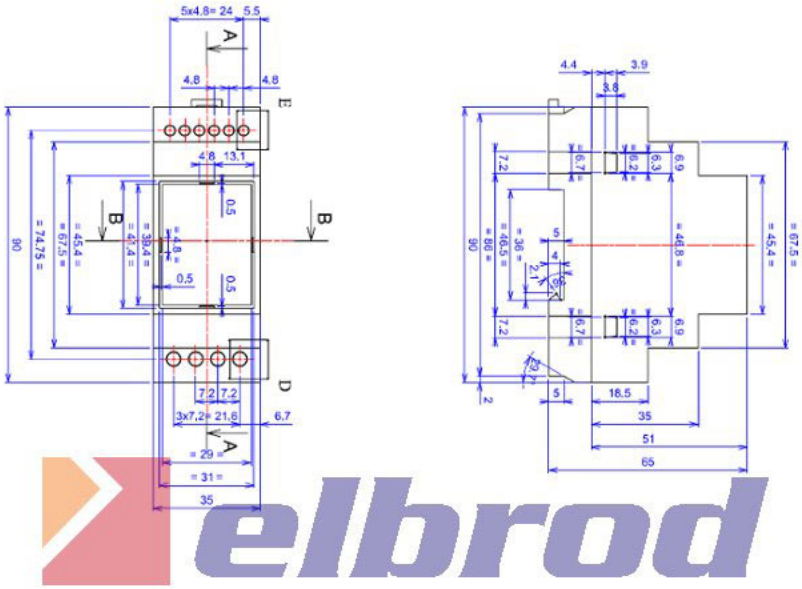
NAZWA	Z106 JASNA pełna
ROZMIAR (dxsxw)	35x90x65
KOLOR	JASNOSZARY
MATERIAŁ	PS